一般男子A級　予選リーグ

A リーグ			村山颯太	令官隼人	首藤政茂	勝敗	順位
No	名前	所属					
1	村山颯太	(野田JAPAN)		0 － 6	0 － 6	0 － 2	3
2	令官隼人	(otc)	6 － 0		6 － 1	2 － 0	1
3	首藤政茂	(WAY's)	6 － 0	1 － 6		1 － 1	2

＊ No.1は棄権

B リーグ			藤島怜央	石川創	工藤弘幸	勝敗	順位
No	名前	所属					
4	藤島怜央	(大分大学医学部 硬式テニス部)		6 － 2	6 － 3	2 － 0	1
5	石川創	(チーム全力)	2 － 6		2 － 6	0 － 2	3
6	工藤弘幸	(大分県庁 T.C)	3 － 6	6 － 2		1 － 1	2

C リーグ			阿南晃樹	江田一真	関大輔	勝敗	順位
No	名前	所属					
7	阿南晃樹	(大分県庁 T.C)		6 － 1	6 － 0	2 － 0	1
8	江田一真	(PAC-MAN)	1 － 6		6 － 0	1 － 1	2
9	関大輔	(チーム全力)	0 － 6	0 － 6		0 － 2	3

＊ No.9は棄権

D リーグ			森永智博	山崎玲音	木本豊和	勝敗	順位
No	名前	所属					
10	森永智博	(大分市役所)		6 － 1	6 － 0	2 － 0	1
11	山崎玲音	(大分大学医学部 硬式テニス部)	1 － 6		1 － 6	0 － 2	3
12	木本豊和	(ウェボテニススクール)	0 － 6	6 － 1		1 － 1	2

E リーグ			内藤潤	小林智徳	梅津成貴	勝敗	順位
No	名前	所属					
13	内藤潤	(チーム全力)		6 － 5	6 － 3	2 － 0	1
14	小林智徳	(大分県庁 T.C)	5 － 6		6 － 4	1 － 1	2
15	梅津成貴	(JEU DE PAUME)	3 － 6	4 － 6		0 － 2	3

F リーグ			眞名子元樹	高畑洋介	大森陽樹	勝敗	順位
No	名前	所属					
16	眞名子元樹	(ウェボテニススクール)		6 － 0	6 － 2	2 － 0	1
17	高畑洋介	(チーム全力)	0 － 6		6 － 1	1 － 1	2
18	大森陽樹	(JEU DE PAUME)	2 － 6	1 － 6		0 － 2	3

G リーグ			安部健一	奥野育明	是永晃宏	勝敗	順位
No	名前	所属					
19	安部健一	(otc)		6 － 0	6 － 1	2 － 0	1
20	奥野育明	(チーム全力)	0 － 6		3 － 6	0 － 2	3
21	是永晃宏	(野田JAPAN)	1 － 6	6 － 3		1 － 1	2

H リーグ			石川裕哉	野田勝章	藤井新也	勝敗	順位
No	名前	所属					
22	石川裕哉	(チーム全力)		6 － 0	6 － 3	2 － 0	1
23	野田勝章	(野田JAPAN)	0 － 6		0 － 6	0 － 2	3
24	藤井新也	(JEU DE PAUME)	3 － 6	6 － 0		1 － 1	2

＊ No.23は棄権

Ｉリーグ			天本聖	福田尚樹	利光真明	勝敗	順位
No	名前	所属					
25	天本聖	(野田JAPAN)		6 － 4	6 － 5	2 － 0	1
26	福田尚樹	(チーム全力)	4 － 6		6 － 0	1 － 1	2
27	利光真明	(大分県庁 T.C)	5 － 6	0 － 6		0 － 2	3

一般男子A級　決勝トーナメント

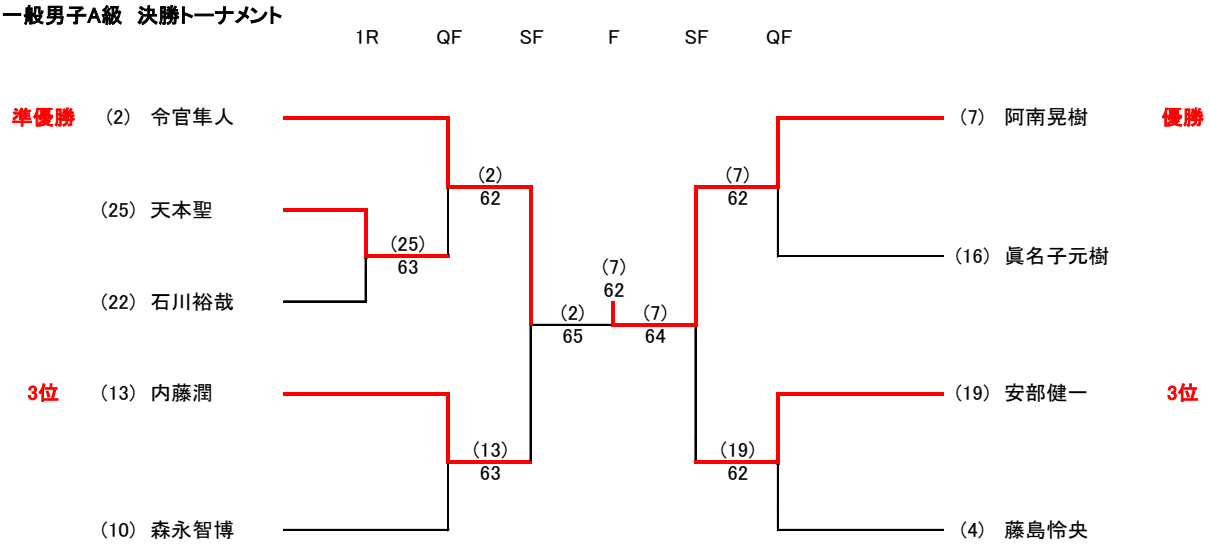

一般男子B級　予選リーグ

Ａリーグ			上向井大輝	長尾耕一	石川哲敬	勝敗	順位
No	名前	所属					
1	上向井大輝	(キャマラード)		6 － 0	6 － 2	2 － 0	1
2	長尾耕一	(With T.C)	0 － 6		6 － 1	1 － 1	2
3	石川哲敬	(スポーツクラブ ルネサンス おおいた)	2 － 6	1 － 6		0 － 2	3

Ｂリーグ			土井三鶴	木村駿	高橋宏二	勝敗	順位
No	名前	所属					
4	土井三鶴	(TEAM JOY)		5 － 6	1 － 6	0 － 2	3
5	木村駿	(佐賀関製錬所 T.C)	6 － 5		1 － 6	1 － 1	2
6	高橋宏二	(昭和電工 テニス部)	6 － 1	6 － 1		2 － 0	1

Ｃリーグ			古矢忠	佐藤瑛祐	田崎文規	勝敗	順位
No	名前	所属					
7	古矢忠	(大銀はねつき T.C)		6 － 2	5 － 6	1 － 1	2
8	佐藤瑛祐	(大分大学医学部 硬式テニス部)	2 － 6		3 － 6	0 － 2	3
9	田崎文規	(ウェボテニススクール)	6 － 5	6 － 3		2 － 0	1

Ｄリーグ			荒木幸夫	道塩祐介	川上慶大	勝敗	順位
No	名前	所属					
10	荒木幸夫	(ラフ大分)		3 － 6	1 － 6	0 － 2	3
11	道塩祐介	(大分大学医学部 硬式テニス部)	6 － 3		1 － 6	1 － 1	2
12	川上慶大	(大分市役所)	6 － 1	6 － 1		2 － 0	1

Eリーグ			森下覚	了戒裕介	岡崎裕貴	勝敗	順位
No	名前	所属					
13	森下覚	(スポーツクラブ ルネサンス おおいた)		6 － 1	4 － 6	1 － 1	2
14	了戒裕介	(ラフ大分)	1 － 6		1 － 6	0 － 2	3
15	岡崎裕貴	(TEAM JOY)	6 － 4	6 － 1		2 － 0	1

Fリーグ			竹下史哉	小田精政	佐藤秀美	勝敗	順位
No	名前	所属					
16	竹下史哉	(ラフ大分)		6 － 3	1 － 6	1 － 1	2
17	小田精政	(cielo)	3 － 6		1 － 6	0 － 2	3
18	佐藤秀美	(キャマラード)	6 － 1	6 － 1		2 － 0	1

Gリーグ			森敏雄	薬師寺大輔	村上大河	勝敗	順位
No	名前	所属					
19	森敏雄	(ラフ大分)		3 － 6	6 － 0	1 － 1	2
20	薬師寺大輔	(宇曽山 T.C)	6 － 3		6 － 0	2 － 0	1
21	村上大河	(otc)	0 － 6	0 － 6		0 － 2	3

＊ No.21は棄権

Hリーグ			小口展弘	羽田尚史	相良智	勝敗	順位
No	名前	所属					
22	小口展弘	(フリースタイル T.C)		6 － 5	6 － 1	2 － 0	1
23	羽田尚史	(大分市役所)	5 － 6		6 － 5	1 － 1	2
24	相良智	(HAWAMOA)	1 － 6	5 － 6		0 － 2	3

Iリーグ			渡部繁章	磯野俊彦	渡辺広明	勝敗	順位
No	名前	所属					
25	渡部繁章	(大分県庁 T.C)		2 － 6	4 － 6	0 － 2	3
26	磯野俊彦	(宇曽山 T.C)	6 － 2		6 － 3	2 － 0	1
27	渡辺広明	(ウェボテニススクール)	6 － 4	3 － 6		1 － 1	2

Jリーグ			伊藤豊	牧文生	中村祐輔	勝敗	順位
No	名前	所属					
28	伊藤豊	(ラフ大分)		4 － 6	6 － 5	1 － 1	2
29	牧文生	(GALZIN)	6 － 4		6 － 2	2 － 0	1
30	中村祐輔	(ラフ大分)	5 － 6	2 － 6		0 － 2	3

Kリーグ			二村蒼	小野勝裕	江上雄基	勝敗	順位
No	名前	所属					
31	二村蒼	(otc)		0 － 6	0 － 6	0 － 2	3
32	小野勝裕	(県警 T.C)	6 － 0		6 － 4	2 － 0	1
33	江上雄基	(ファインテニススクール)	6 － 0	4 － 6		1 － 1	2

＊ No.31は棄権

Lリーグ			橋本隆史	渡辺正幸	佐藤優吏	勝敗	順位
No	名前	所属					
34	橋本隆史	(ラフ大分)		2 － 6	1 － 6	0 － 2	3
35	渡辺正幸	(ジャパンセミコンダクター T.C)	6 － 2		5 － 6	1 － 1	2
36	佐藤優吏	(OABそらぽーず)	6 － 1	6 － 5		2 － 0	1

M リーグ			真子洋一郎	松本裕平	赤嶺圭斗	勝敗	順位
No	名前	所属					
37	真子洋一郎	(大分市役所)		6 － 4	6 － 2	2 － 0	1
38	松本裕平	(フリー)	4 － 6		6 － 3	1 － 1	2
39	赤嶺圭斗	(JEU DE PAUME)	2 － 6	3 － 6		0 － 2	3

N リーグ			黒木忠広	木本裕三	奈須裕一	勝敗	順位
No	名前	所属					
40	黒木忠広	(大分県庁 T.C)		0 － 6	6 － 3	1 － 1	2
41	木本裕三	(サタモニ)	6 － 0		6 － 2	2 － 0	1
42	奈須裕一	(Hornet)	3 － 6	2 － 6		0 － 2	3

O リーグ			稲見哲男	福島宏司	小谷野雅史	木津謙也	勝敗	順位
No								
43	稲見哲男	(宇曽山 T.C)		6 － 1	6 － 3	6 － 1	3 － 0	1
44	福島宏司	(県警 T.C)	1 － 6		3 － 6	4 － 6	0 － 3	4
45	小谷野雅史	(佐賀関製錬所 T.C)	3 － 6	6 － 3		6 － 3	2 － 1	2
46	木津謙也	(BMC)	1 － 6	6 － 4	3 － 6		1 － 2	3

P リーグ			姫野義昭	工藤浩一	栗原健輔	首藤至道	勝敗	順位
No								
47	姫野義昭	(NOT-UP)		6 － 0	0 － 6	2 － 6	1 － 2	3
48	工藤浩一	(Hornet)	0 － 6		0 － 6	6 － 4	1 － 2	4
49	栗原健輔	(OABそらぽーず)	6 － 0	6 － 0		6 － 1	3 － 0	1
50	首藤至道	(ラフ大分)	6 － 2	4 － 6	1 － 6		1 － 2	2

一般男子B級　決勝トーナメント

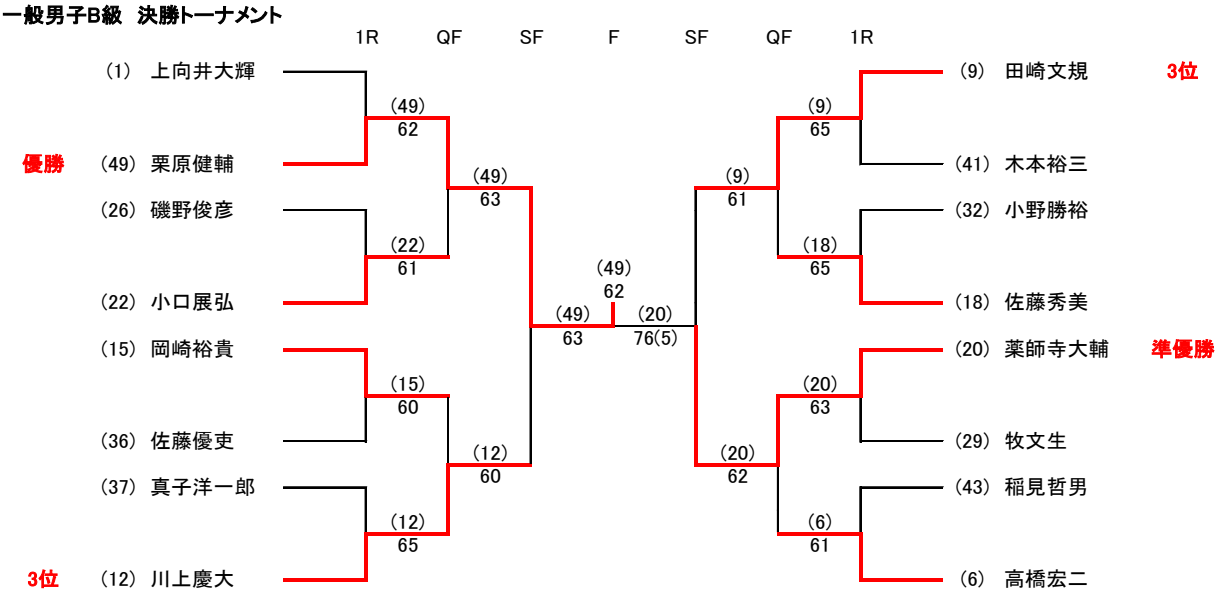

一般男子C級　予選リーグ

A リーグ			大田川孝司	森山雄哉	糸永健太郎	長義治	勝敗	順位
No								
1	大田川孝司	(FAIR)		6 － 0	6 － 4	6 － 1	3 － 0	1
2	森山雄哉	(TEAM JOY)	0 － 6		0 － 6	0 － 6	0 － 3	4
3	糸永健太郎	(ウェボテニススクール)	4 － 6	6 － 0		6 － 3	2 － 1	2
4	長義治	(Hornet)	1 － 6	6 － 0	3 － 6		1 － 2	3

＊ No.2は棄権

B リーグ			井上哲宏	江口修平	山本俊輔	勝敗	順位
No	名前	所属					
5	井上哲宏	(宇曽山 T.C)		6 － 3	6 － 3	2 － 0	1
6	江口修平	(NOT-UP)	3 － 6		6 － 2	1 － 1	2
7	山本俊輔	(フリー)	3 － 6	2 － 6		0 － 2	3

C リーグ			大森麟太郎	小野大輔	横田悠斗	勝敗	順位
No	名前	所属					
8	大森麟太郎	(大分大学医学部 硬式テニス部)		6 － 0	6 － 0	2 － 0	1
9	小野大輔	(PAC-MAN)	0 － 6		0 － 6	0 － 2	3
10	横田悠斗	(JEU DE PAUME)	0 － 6	6 － 0		1 － 1	2

＊ No.9は棄権

D リーグ			平井寛人	木本陽光	山本岳史	勝敗	順位
No	名前	所属					
11	平井寛人	(ラフ大分)		4 － 6	3 － 6	0 － 2	3
12	木本陽光	(チームT)	6 － 4		4 － 6	1 － 1	2
13	山本岳史	(スポーツクラブ ルネサンス おおいた)	6 － 3	6 － 4		2 － 0	1

E リーグ			田中恒弥	森田武士	幸裕志	勝敗	順位
No	名前	所属					
14	田中恒弥	(ラフ大分)		6 － 1	6 － 0	2 － 0	1
15	森田武士	(cielo)	1 － 6		6 － 0	1 － 1	2
16	幸裕志	(佐賀関製錬所 T.C)	0 － 6	0 － 6		0 － 2	3

＊ No.16は棄権

F リーグ			廣田裕二	立花寛	篠田明宏	勝敗	順位
No	名前	所属					
17	廣田裕二	(ラフ大分)		3 － 6	6 － 5	1 － 1	2
18	立花寛	(Hornet)	6 － 3		6 － 2	2 － 0	1
19	篠田明宏	(NOT-UP)	5 － 6	2 － 6		0 － 2	3

G リーグ			橋本正明	荒木篤司	和田顕伸	勝敗	順位
No	名前	所属					
20	橋本正明	(ラフ大分)		0 － 6	6 － 1	1 － 1	2
21	荒木篤司	(NOT-UP)	6 － 0		6 － 0	2 － 0	1
22	和田顕伸	(スポーツクラブ ルネサンス おおいた)	1 － 6	0 － 6		0 － 2	3

H リーグ			三浦哲也	生田稔	佐藤昭信	勝敗	順位
No	名前	所属					
23	三浦哲也	(CRTC)		2 － 6	6 － 1	1 － 1	2
24	生田稔	(ラフ大分)	6 － 2		6 － 0	2 － 0	1
25	佐藤昭信	(JEU DE PAUME)	1 － 6	0 － 6		0 － 2	3

Ｉリーグ			森永規馨	牧野新也	須藤和也	勝敗	順位
No	名前	所属					
26	森永規馨	(DUNK7)		0 － 6	3 － 6	0 － 2	3
27	牧野新也	(ラフ大分)	6 － 0		6 － 5	2 － 0	1
28	須藤和也	(ウェボテニススクール)	6 － 3	5 － 6		1 － 1	2

Ｊリーグ			衞藤芳郎	河野博通	笹森敬司	勝敗	順位
No	名前	所属					
29	衞藤芳郎	(ラフ大分)		5 － 6	1 － 6	0 － 2	3
30	河野博通	(大銀はねつき T.C)	6 － 5		6 － 5	2 － 0	1
31	笹森敬司	(ラバーズ)	6 － 1	5 － 6		1 － 1	2

Ｋリーグ			中家康博	中野祐葵	赤星範行	勝敗	順位
No	名前	所属					
32	中家康博	(JEU DE PAUME)		6 － 4	6 － 2	2 － 0	1
33	中野祐葵	(チームT)	4 － 6		3 － 6	0 － 2	3
34	赤星範行	(住友化学 テニス部)	2 － 6	6 － 3		1 － 1	2

Ｌリーグ			牧昂平	前田英城	濱崎憲哉	勝敗	順位
No	名前	所属					
35	牧昂平	(大分市役所)		6 － 4	4 － 6	1 － 1	2
36	前田英城	(ラバーズ)	4 － 6		6 － 1	1 － 1	1
37	濱崎憲哉	(ラフ大分)	6 － 4	1 － 6		1 － 1	3

Ｍリーグ			柴原暢仁	小野和久	松元健作	勝敗	順位
No	名前	所属					
38	柴原暢仁	(大分大学医学部 硬式テニス部)		4 － 6	4 － 6	0 － 2	3
39	小野和久	(宇曽山 T.C)	6 － 4		6 － 3	2 － 0	1
40	松元健作	(チーム全力)	6 － 4	3 － 6		1 － 1	2

Ｎリーグ			工藤賢二	溝口洋介	三浦洸輔	勝敗	順位
No	名前	所属					
41	工藤賢二	(ラバーズ)		6 － 3	6 － 3	2 － 0	1
42	溝口洋介	(宇曽山 T.C)	3 － 6		0 － 6	0 － 2	3
43	三浦洸輔	(ラフ大分)	3 － 6	6 － 0		1 － 1	2

Ｏリーグ			矢戸秀政	森岡拓哉	本田義人	高倉孝行	勝敗	順位
No								
44	矢戸秀政	(NOT-UP)		6 － 4	4 － 6	6 － 1	2 － 1	2
45	森岡拓哉	(住友化学 テニス部)	4 － 6		2 － 6	6 － 3	1 － 2	3
46	本田義人	(tomato)	6 － 4	6 － 2		6 － 0	3 － 0	1
47	高倉孝行	(県警 T.C)	1 － 6	3 － 6	0 － 6		0 － 3	4

一般男子C級　決勝トーナメント

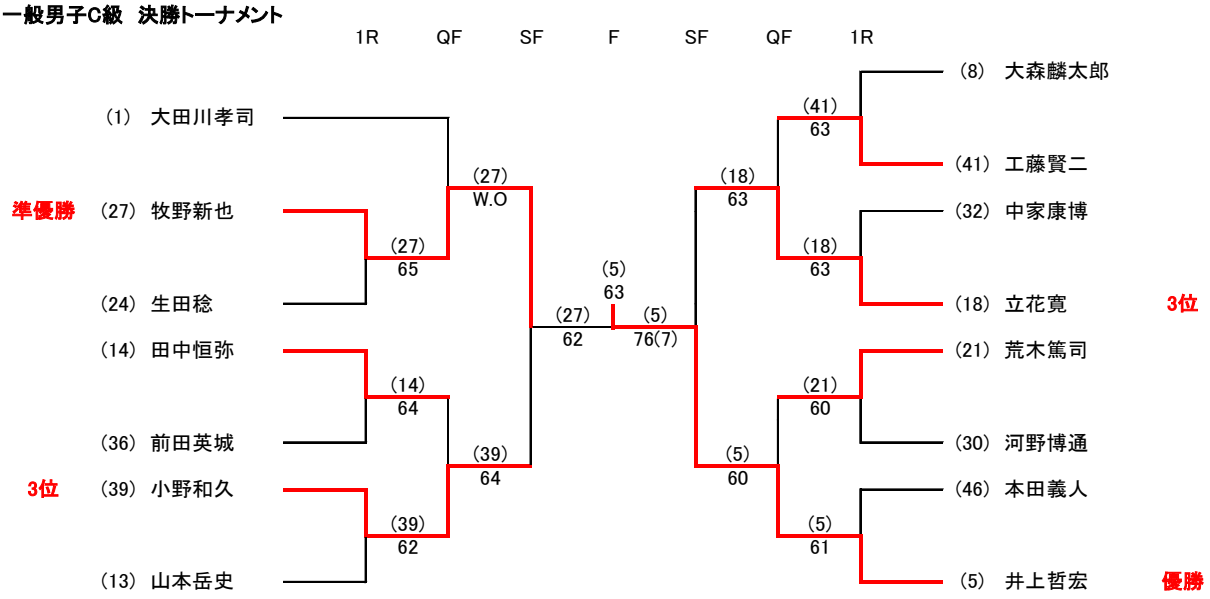

一般男子D級　予選リーグ

A リーグ			大和孝司	松本仁彦	牛嶌槙	勝敗	順位
No	名前	所属					
1	大和孝司	(大分県庁 T.C)		2 － 6	6 － 2	1 － 1	2
2	松本仁彦	(ラフ大分)	6 － 2		6 － 1	2 － 0	1
3	牛嶌槙	(JEU DE PAUME)	2 － 6	1 － 6		0 － 2	3

B リーグ			山添祐司	安倍治芳	小串璃空	勝敗	順位
No	名前	所属					
4	山添祐司	(ファインテニススクール)		6 － 4	6 － 5	2 － 0	1
5	安倍治芳	(ラフ大分)	4 － 6		6 － 1	1 － 1	2
6	小串璃空	(チーム全力)	5 － 6	1 － 6		0 － 2	3

C リーグ			一宮孝	若杉剛志	上尾航貴	勝敗	順位
No	名前	所属					
7	一宮孝	(ラフ大分)		2 － 6	6 － 0	1 － 1	2
8	若杉剛志	(CRTC)	6 － 2		6 － 2	2 － 0	1
9	上尾航貴	(otc)	0 － 6	2 － 6		0 － 2	3

D リーグ			甲斐大貴	小川凜太朗	梶谷憲司	勝敗	順位
No	名前	所属					
10	甲斐大貴	(CRTC)		5 － 6	6 － 2	1 － 1	2
11	小川凜太朗	(ラフ大分)	6 － 5		6 － 2	2 － 0	1
12	梶谷憲司	(県警 T.C)	2 － 6	2 － 6		0 － 2	3

E リーグ			渡辺隆彦	坂本昌則	高柳元寿	勝敗	順位
No	名前	所属					
13	渡辺隆彦	(大銀はねつき T.C)		6 － 1	6 － 4	2 － 0	1
14	坂本昌則	(ラフ大分)	1 － 6		2 － 6	0 － 2	3
15	高柳元寿	(CRTC)	4 － 6	6 － 2		1 － 1	2

Fリーグ No	名前	所属	加藤颯真	片山裕太	刑部圭祐	勝敗	順位
16	加藤颯真	(Blue Angels)		6 － 1	6 － 5	2 － 0	1
17	片山裕太	(otc)	1 － 6		1 － 6	0 － 2	3
18	刑部圭祐	(ラフ大分)	5 － 6	6 － 1		1 － 1	2

Gリーグ No			小松資	上尾雄惺	国広圭司	安東祐貴	勝敗	順位
19	小松資	(ラフ大分)		6 － 0	6 － 3	2 － 6	2 － 1	2
20	上尾雄惺	(otc)	0 － 6		4 － 6	6 － 1	1 － 2	4
21	国広圭司	(フリー)	3 － 6	6 － 4		1 － 6	1 － 2	3
22	安東祐貴	(ラフ大分)	6 － 2	1 － 6	6 － 1		2 － 1	1

Hリーグ No	名前	所属	本田一希	廣田好亮	荒木亮	勝敗	順位
23	本田一希	(フリー)		3 － 6	0 － 6	0 － 2	3
24	廣田好亮	(大銀はねつき T.C)	6 － 3		2 － 6	1 － 1	2
25	荒木亮	(ラフ大分)	6 － 0	6 － 2		2 － 0	1

Iリーグ No	名前	所属	川原岬	藤原朝陽	岩永晃一	勝敗	順位
26	川原岬	(Blue Angels)		6 － 0	6 － 3	2 － 0	1
27	藤原朝陽	(スポーツクラブ ルネサンス おおいた)	0 － 6		0 － 6	0 － 2	3
28	岩永晃一	(ラフ大分)	3 － 6	6 － 0		1 － 1	2

＊ No.27は棄権

一般男子D級　決勝トーナメント

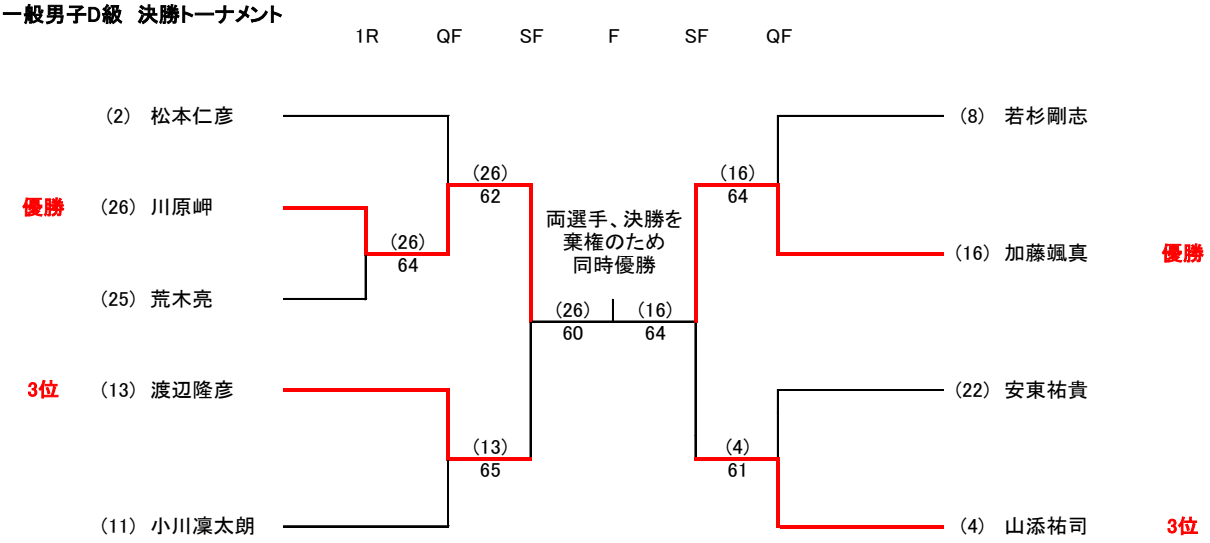

一般女子A級　予選リーグ

Aリーグ No	名前	所属	大下麻美	朝久野紗英	竹中百花	勝敗	順位
1	大下麻美	(ラフ大分)		2 － 6	6 － 4	1 － 1	2
2	朝久野紗英	(チーム全力)	6 － 2		6 － 1	2 － 0	1
3	竹中百花	(フリー)	4 － 6	1 － 6		0 － 2	3

B リーグ			岩橋幸子	藤元理香	石川明菜	勝敗	順位
No	名前	所属					
4	岩橋幸子	(cielo)		6 － 2	6 － 3	2 － 0	1
5	藤元理香	(HAWAMOA)	2 － 6		4 － 6	0 － 2	3
6	石川明菜	(ラフ大分)	3 － 6	6 － 4		1 － 1	2

一般女子A級　決勝トーナメント

F

(2)
60

優勝　(2)　朝久野紗英 ―――― (4)　岩橋幸子　準優勝

一般女子B級　予選リーグ

A リーグ			佐藤直美	橋本聡子	佐伯真衣子	勝敗	順位
No	名前	所属					
1	佐藤直美	(Free Mammy)		6 － 1	6 － 4	2 － 0	1
2	橋本聡子	(WAY's)	1 － 6		4 － 6	0 － 2	3
3	佐伯真衣子	(FAIR)	4 － 6	6 － 4		1 － 1	2

B リーグ			薗浦愛果	林田昌代	三浦直美	勝敗	順位
No	名前	所属					
4	薗浦愛果	(大分大学医学部 硬式テニス部)		6 － 3	2 － 6	1 － 1	2
5	林田昌代	(フリー)	3 － 6		6 － 5	1 － 1	3
6	三浦直美	(PUERI)	6 － 2	5 － 6		1 － 1	1

一般女子B級　決勝トーナメント

F

(1)
65

優勝　(1)　佐藤直美 ―――― (6)　三浦直美　準優勝

一般女子C級　予選リーグ

A リーグ			岡村裕美	大戸和香	井上友香	勝敗	順位
No	名前	所属					
1	岡村裕美	(ラフ大分)		6 － 2	6 － 1	2 － 0	1
2	大戸和香	(NOT-UP)	2 － 6		6 － 1	1 － 1	2
3	井上友香	(WAY's)	1 － 6	1 － 6		0 － 2	3

B リーグ			小畑千鶴	葛城眞朱美	宮原由美	勝敗	順位
No	名前	所属					
4	小畑千鶴	(WAY's)		2 － 6	5 － 6	0 － 2	3
5	葛城眞朱美	(GALZIN)	6 － 2		6 － 3	2 － 0	1
6	宮原由美	(チームT)	6 － 5	3 － 6		1 － 1	2

C リーグ			小野陽香	仲摩留美	吉岡順子	佐藤ひろえ	勝敗	順位
No								
7	小野陽香	(チーム全力)		6 － 1	6 － 0	6 － 3	3 － 0	1
8	仲摩留美	(大銀はねつき T.C)	1 － 6		6 － 0	6 － 3	2 － 1	2
9	吉岡順子	(WAY's)	0 － 6	0 － 6		0 － 6	0 － 3	4
10	佐藤ひろえ	(NOT-UP)	3 － 6	3 － 6	6 － 0		1 － 2	3

＊ No.9は棄権

D リーグ			髙野蓮奈	阿部恭子	渡部美穂	三宮真弓	勝敗	順位
No								
11	髙野蓮奈	(チーム全力)		6 － 3	6 － 1	6 － 1	3 － 0	1
12	阿部恭子	(FAIR)	3 － 6		6 － 3	6 － 1	2 － 1	2
13	渡部美穂	(NOT-UP)	1 － 6	3 － 6		6 － 3	1 － 2	3
14	三宮真弓	(CRTC)	1 － 6	1 － 6	3 － 6		0 － 3	4

一般女子C級　決勝トーナメント

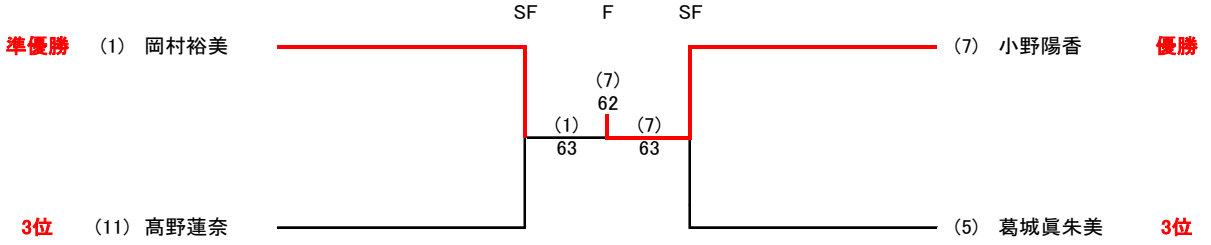

一般女子D級　予選リーグ

A リーグ			帆足涼花	西村知子	田邊広美	良永理恵	勝敗	順位
No								
1	帆足涼花	(チーム全力)		6 － 0	6 － 0	6 － 3	3 － 0	1
2	西村知子	(ラフ大分)	0 － 6		3 － 6	5 － 6	0 － 3	4
3	田邊広美	(GALZIN)	0 － 6	6 － 3		4 － 6	1 － 2	3
4	良永理恵	(ラフ大分)	3 － 6	6 － 5	6 － 4		2 － 1	2

B リーグ			佐藤由美子	山口昇子	奈須ひろみ	勝敗	順位
No	名前	所属					
5	佐藤由美子	(ラフ大分)		0 － 6	0 － 6	0 － 2	3
6	山口昇子	(スポーツクラブ ルネサンス おおいた)	6 － 0		3 － 6	1 － 1	2
7	奈須ひろみ	(Hornet)	6 － 0	6 － 3		2 － 0	1

＊ No.5は棄権

C リーグ			山岡祐子	石川芳恵	岩永悠里	勝敗	順位
No	名前	所属					
8	山岡祐子	(CRTC)		6 － 1	1 － 6	1 － 1	2
9	石川芳恵	(チーム全力)	1 － 6		0 － 6	0 － 2	3
10	岩永悠里	(ラフ大分)	6 － 1	6 － 0		2 － 0	1
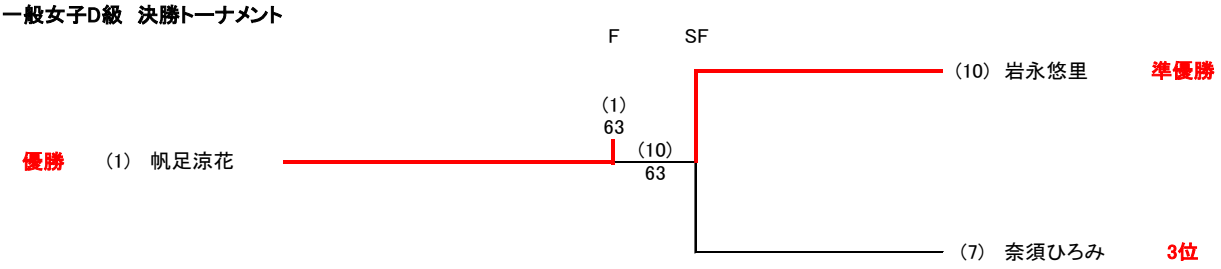
一般女子D級　決勝トーナメント