しらしんけん　予選リーグ

Aリーグ No	名前	大分市役所A	NOT-UP	大分大学4年目	勝敗	順位
1	大分市役所A		2 － 1 6 － 2 4 － 6 6 － 1	3 － 0 6 － 3 6 － 4 6 － 3	2 － 0	1
2	NOT-UP	1 － 2 2 － 6 6 － 4 1 － 6		1 － 2 1 － 6 6 － 4 6 － 7 (3)	0 － 2	3
3	大分大学4年目	0 － 3 3 － 6 4 － 6 3 － 6	2 － 1 6 － 1 4 － 6 7 － 6 (3)		1 － 1	2

Bリーグ No	名前	野田JAPAN A	STC	大分大学2年	勝敗	順位
4	野田JAPAN A		2 － 1 6 － 0 6 － 2 0 － 6	1 － 2 6 － 0 5 － 7 2 － 6	1 － 1	2
5	STC	1 － 2 0 － 6 2 － 6 6 － 0		1 － 2 6 － 4 3 － 6 2 － 6	0 － 2	3
6	大分大学2年	2 － 1 0 － 6 7 － 5 6 － 2	2 － 1 4 － 6 6 － 3 6 － 2		2 － 0	1

Cリーグ No	名前	野田JAPAN B	大分市役所B	えだと愉快な仲間たち	勝敗	順位
7	野田JAPAN B		3 － 0 6 － 3 6 － 0 6 － 1	2 － 1 5 － 7 6 － 2 6 － 2	2 － 0	1
8	大分市役所B	0 － 3 3 － 6 0 － 6 1 － 6		1 － 2 3 － 6 2 － 6 6 － 4	0 － 2	3
9	えだと愉快な仲間たち	1 － 2 7 － 5 2 － 6 2 － 6	2 － 1 6 － 3 6 － 2 4 － 6		1 － 1	2

しらしんけん　決勝トーナメント

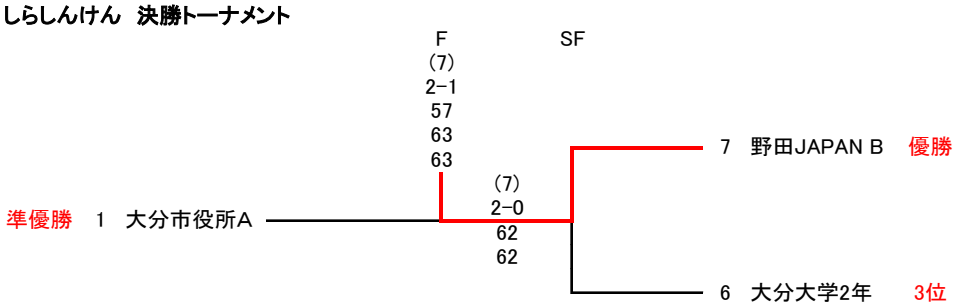

ちょっとしんけん　予選リーグ

Aリーグ No	名前	Hornet A	住友化学テニス部	木曜どうでしょう？	勝敗	順位
1	Hornet A		3 － 0 6 － 1 6 － 4 6 － 1	0 － 3 5 － 7 2 － 6 2 － 6	1 － 1	2
2	住友化学テニス部	0 － 3 1 － 6 4 － 6 1 － 6		0 － 3 3 － 6 3 － 6 4 － 6	0 － 2	3
3	木曜どうでしょう？	3 － 0 7 － 5 6 － 2 6 － 2	3 － 0 6 － 3 6 － 3 6 － 4		2 － 0	1

Bリーグ No	名前	サタモニX（エックス）	がんばルネ庭球部	SK-7	勝敗	順位
4	サタモニX（エックス）		3 － 0 6 － 1 7 － 5 7 － 6 (6)	3 － 0 6 － 4 6 － 2 6 － 2	2 － 0	1
5	がんばルネ庭球部	0 － 3 1 － 6 5 － 7 6 － 7 (6)		2 － 1 1 － 6 6 － 4 6 － 0	1 － 1	2
6	SK-7	0 － 3 4 － 6 2 － 6 2 － 6	1 － 2 6 － 1 4 － 6 0 － 6		0 － 2	3

Cリーグ No	名前	ラフ 28号	玉野井の	大銀はねつき B	勝敗	順位
7	ラフ 28号		2 － 1 6 － 3 2 － 6 6 － 3	1 － 2 6 － 3 4 － 6 3 － 6	1 － 1	2
8	玉野井の	1 － 2 3 － 6 6 － 2 3 － 6		2 － 1 6 － 1 2 － 6 6 － 0	1 － 1	1
9	大銀はねつき B	2 － 1 3 － 6 6 － 4 6 － 3	1 － 2 1 － 6 6 － 2 0 － 6		1 － 1	3

Dリーグ No	名前	YOB＋1	まーくんとゆかいな仲間たち	BMC	勝敗	順位
10	YOB＋1		0 － 3 2 － 6 2 － 6 0 － 6	1 － 2 6 － 3 1 － 6 1 － 6	0 － 2	3
11	まーくんとゆかいな仲間たち	3 － 0 6 － 2 6 － 2 6 － 0		3 － 0 6 － 3 6 － 2 6 － 2	2 － 0	1
12	BMC	2 － 1 3 － 6 6 － 1 6 － 1	0 － 3 3 － 6 2 － 6 2 － 6		1 － 1	2

Eリーグ		和気あいあい	大分県警テニスクラブ	Hornet B	勝敗	順位
No	名前					
13	和気あいあい		3 − 0 6 − 3 6 − 3 7 − 5	2 − 1 6 − 3 6 − 4 2 − 6	2 − 0	1
14	大分県警テニスクラブ	0 − 3 3 − 6 3 − 6 5 − 7		1 − 2 1 − 6 7 − 5 4 − 6	0 − 2	3
15	Hornet B	1 − 2 3 − 6 4 − 6 6 − 2	2 − 1 6 − 1 5 − 7 6 − 4		1 − 1	2

Fリーグ		ボブさんと愉快過ぎる仲間達	宇曽山テニスクラブ	松崎テニスクラブ	勝敗	順位
No	名前					
16	ボブさんと愉快過ぎる仲間達		2 − 1 7 − 6 (4) 6 − 2 0 − 6	2 − 1 6 − 1 6 − 1 4 − 6	2 − 0	1
17	宇曽山テニスクラブ	1 − 2 6 − 7 (4) 2 − 6 6 − 0		3 − 0 6 − 3 6 − 0 6 − 4	1 − 1	2
18	松崎テニスクラブ	1 − 2 1 − 6 1 − 6 6 − 4	0 − 3 3 − 6 0 − 6 4 − 6		0 − 2	3

Gリーグ		GALZiN	大銀はねつき A	Progresso Oita	勝敗	順位
No	名前					
19	GALZiN		3 − 0 6 − 4 6 − 3 6 − 0	1 − 2 1 − 6 2 − 6 6 − 1	1 − 1	2
20	大銀はねつき A	0 − 3 4 − 6 3 − 6 0 − 6		0 − 3 0 − 6 6 − 7 (4) 1 − 6	0 − 2	3
21	Progresso Oita	2 − 1 6 − 1 6 − 2 1 − 6	3 − 0 6 − 0 7 − 6 (4) 6 − 1		2 − 0	1

		大分市役所A	ザキオカチーム	一富士二鷹三ナース	TEAM JOY	勝敗	順位
No	名前						
22	大分市役所A		1 − 2 1 − 6 4 − 6 7 − 5	2 − 1 1 − 6 6 − 2 6 − 3	0 − 3 3 − 6 0 − 6 5 − 7	1 − 2	3
23	ザキオカチーム	2 − 1 6 − 1 6 − 4 5 − 7		2 − 1 6 − 1 6 − 1 1 − 6	0 − 3 4 − 6 6 − 7 (3) 1 − 6	2 − 1	2
24	一富士二鷹三ナース	1 − 2 6 − 1 2 − 6 3 − 6	1 − 2 1 − 6 1 − 6 6 − 1		0 − 3 4 − 6 1 − 6 0 − 6	0 − 3	4
25	TEAM JOY	3 − 0 6 − 3 6 − 0 7 − 5	3 − 0 6 − 4 7 − 6 (3) 6 − 1	3 − 0 6 − 4 6 − 1 6 − 0		3 − 0	1

ちょっとしんけん　決勝トーナメント

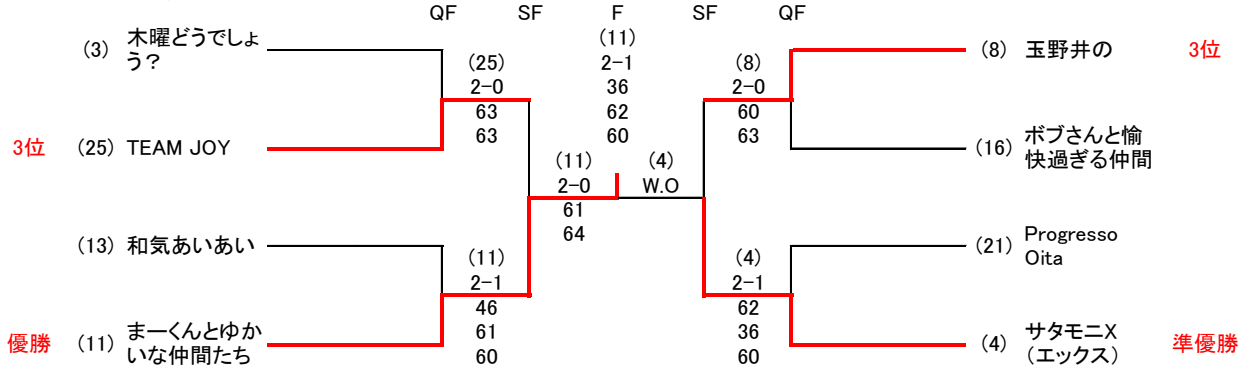

和気あいあい　予選リーグ

Aリーグ No	名前	フリーダム	大分県警テニスクラブ	はっぴいえんど	勝敗	順位
1	フリーダム		3 − 0 6 − 3 6 − 2 6 − 0	3 − 0 6 − 0 6 − 1 6 − 0	2 − 0	1
2	大分県警テニスクラブ	0 − 3 3 − 6 2 − 6 0 − 6		1 − 2 6 − 0 2 − 6 4 − 6	0 − 2	3
3	はっぴいえんど	0 − 3 0 − 6 1 − 6 0 − 6	2 − 1 0 − 6 6 − 2 6 − 4		1 − 1	2

Bリーグ No	名前	ゴレンジャー	チーム軟式ぷらす1	Team Nakamura of OEC	勝敗	順位
4	ゴレンジャー		3 − 0 6 − 2 7 − 6 (2) 6 − 4	3 − 0 6 − 1 6 − 2 6 − 2	2 − 0	1
5	チーム軟式ぷらす1	0 − 3 2 − 6 6 − 7 (2) 4 − 6		2 − 1 6 − 3 7 − 6 1 − 6	1 − 1	2
6	Team Nakamura of OEC	0 − 3 1 − 6 2 − 6 2 − 6	1 − 2 3 − 6 6 − 7 6 − 1		0 − 2	3

Cリーグ No	名前	シエスタA	CRTC-B	JXTG大分テニス班（チームエ	勝敗	順位
7	シエスタA		3 − 0 6 − 0 6 − 0 6 − 4	3 − 0 6 − 3 6 − 1 6 − 3	2 − 0	1
8	CRTC-B	0 − 3 0 − 6 0 − 6 4 − 6		0 − 3 2 − 6 5 − 7 2 − 6	0 − 2	3
9	JXTG大分テニス班（チームエネオス）	0 − 3 3 − 6 1 − 6 3 − 6	3 − 0 6 − 2 7 − 5 6 − 2		1 − 1	2

Dリーグ No	名前	シエスタB	Hamy's	F with MATAGI	勝敗	順位
10	シエスタB		3 − 0 6 − 0 6 − 2 6 − 2	3 − 0 6 − 0 6 − 1 6 − 1	2 − 0	1
11	Hamy's	0 − 3 0 − 6 2 − 6 2 − 6		2 − 1 1 − 6 6 − 4 6 − 2	1 − 1	2
12	F with MATAGI	0 − 3 0 − 6 1 − 6 1 − 6	1 − 2 6 − 1 4 − 6 2 − 6		0 − 2	3

Eリーグ No	名前	神の手ゴットハンド	桃白白(タオパイパイ)	励みの会	勝敗	順位
13	神の手ゴットハンド		2 − 1 6 − 2 6 − 3 0 − 6	3 − 0 6 − 0 6 − 0 6 − 4	2 − 0	1
14	桃白白(タオパイパイ)	1 − 2 2 − 6 3 − 6 6 − 0		3 − 0 6 − 1 6 − 3 6 − 2	1 − 1	2
15	励みの会	0 − 3 0 − 6 0 − 6 4 − 6	0 − 3 1 − 6 3 − 6 2 − 6		0 − 2	3

Fリーグ No	名前	チームアペイロ初陣	DUNK7	ババババヤリーズズズ	勝敗	順位
16	チームアペイロ初陣		0 − 3 2 − 6 4 − 6 2 − 6	0 − 3 5 − 7 2 − 6 1 − 6	0 − 2	3
17	DUNK7	3 − 0 6 − 2 6 − 4 6 − 2		0 − 3 1 − 6 5 − 7 1 − 6	1 − 1	2
18	ババババヤリーズズズ	3 − 0 7 − 5 6 − 2 6 − 1	3 − 0 6 − 1 7 − 5 6 − 1		2 − 0	1

Gリーグ No	名前	KTC	CRTC-A	LFD	勝敗	順位
19	KTC		2 − 1 6 − 2 2 − 6 6 − 2	2 − 1 0 − 6 6 − 2 6 − 3	2 − 0	1
20	CRTC-A	1 − 2 2 − 6 6 − 2 2 − 6		1 − 2 2 − 6 6 − 4 6 − 7 (2)	0 − 2	3
21	LFD	1 − 2 6 − 0 2 − 6 3 − 6	2 − 1 6 − 2 4 − 6 7 − 6 (2)		1 − 1	2

Hリーグ		East Turf	麻雀牌	JXTG大分テニス班(チームエ	勝敗	順位
No	名前					
22	East Turf		2 − 1 6 − 1 1 − 6 6 − 4	2 − 1 6 − 4 7 − 5 2 − 6	2 − 0	1
23	麻雀牌	1 − 2 1 − 6 6 − 1 4 − 6		2 − 1 6 − 3 7 − 6 (1) 4 − 6	1 − 1	2
24	JXTG大分テニス班(チームエネゴリ)	1 − 2 4 − 6 5 − 7 6 − 2	1 − 2 3 − 6 6 − 7 (1) 6 − 4		0 − 2	3

和気あいあい　決勝トーナメント

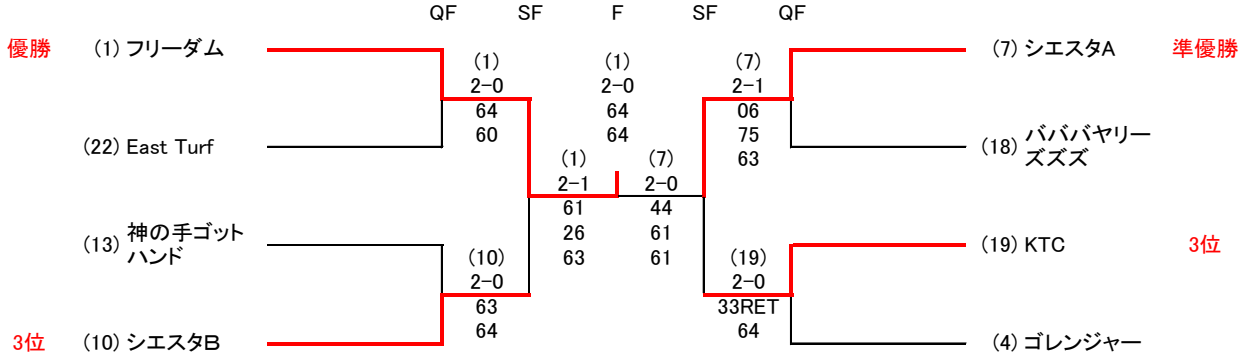

しらしんけん

1	大分市役所A	羽田尚史	磯野俊彦	安部健一	佐藤寛樹	森永智博	田崎智彦
2	NOT-UP	石川裕哉	石川創	五十嵐淳	渡部雅治		
3	大分大学4年目	松本健友	薬師寺駿	柏本大知	白石知也	村上鷹一	彌田凌
4	野田JAPAN A	中島雅貴	佐藤直也	武生脩司	高木喬介	牧健太	
5	STC	平井貴朗	矢野治	佐久間裕之	深水大地	齊藤周平	岩崎雅俊
6	大分大学2年	木本舜也	平尾怜士	羽田翔己	佐野祐起	阿南直斗	
7	野田JAPAN B	是永晃宏	天本聖	阿南晃樹	平祐次郎	佐藤俊介	
8	大分市役所B	枝木宏賢	真子洋一郎	羽田峻輔	梅木滉平	野崎拓真	
9	えだと愉快な仲間たち	原口貴博	江田一真	藤井新也	斉藤大輝	太田頌吾	

ちょっとしんけん

1	Hornet A	日高雄二	内海則竹	豊田雅夫	後藤隆宏	岡本めぐみ	膳里子
2	住友化学テニス部	阿江申行	中村泰朗	奈良直美	林健人	森岡拓哉	
3	木曜どうでしょう？	宮川隆弘	荒木篤司	田代啓	竹下史哉	佐藤ひろえ	
4	サタモニX（エックス）	木本保子	加藤隆	木本裕三	宮成勉		
5	がんばルネ庭球部	中請晋也	関大輔	永岡恵美	佐藤美枝	中島陽一	
6	SK-7	小野大輔	小野裕美	長義治	長英美	笹森敬司	
7	ラフ 28号	工藤信夫	浜田貞治	長峰栄	工藤佑介	長峰大成	
8	玉野井の	玉井達也	井上真吾	若杉拓矢	山下龍太朗	金田竜祐	甲斐綾
9	大銀はねつき B	局哲夫	渡辺悌一郎	矢野英二	古矢忠	清水仁美	
10	YOB＋1	高山達也	羽田龍司	伊藤良磨	松下翔琉	大戸和香	
11	ま一くんとゆかいな仲間たち	織部雅史	梶谷哲	藤元正道	藤元ゆかり	藤元淳	藤元理香
12	BMC	加藤愛子	森田雅人	後藤嵩平	宇都宮慎吾	宮崎真弥	工藤健司
13	和気あいあい	岩橋幸子	東志学	熊谷勉	田邉祥司	泉谷祐樹	
14	大分県警テニスクラブ	小野勝裕	古田正隆	興田光敏	伊東浩三	菅野真利子	丹田礼於
15	Hornet B	工藤浩一	江利角紘平	小野楽士	佐藤美吹		
16	ボブさんと愉快過ぎる仲間達	矢戸秀政	二村昌憲	篠田明宏	豊嶋美智子	石川明菜	
17	宇曽山テニスクラブ	溝口洋介	村上博秋	信田泰伸	小野和久	柳井志穂	眞名子奈美
18	松崎テニスクラブ	中家康博	下藤大地	渡邉悠	水田貴美江	三宅知子	松崎剛之
19	GALZiN	橋本金治	所賀謙一郎	野仲真司	牧文生	葛城眞朱美	柴田雅子
20	大銀はねつき A	油布修一	野尻和弘	冨山浩	河野博通	後藤理恵	
21	Progresso Oita	倉田達也	小川賢祐	薬師寺大輔	比良暢臣	住吉猛	薬師寺伸代
22	大分市役所A	横江正茂	杉崎悟	河野友希	佐藤イマ子	三浦朋美	
23	ザキオカチーム	後藤勇	松永繁和	武内未沙子	岡崎和宏	古川桂佑	
24	一富士二鷹三ナース	河野香織	久保田笑加	小林瞳	岡村裕美	菅直哉	
25	TEAM JOY	三浦健治	小野芳道	佐藤慶治	土井三鶴	中元里実	

和気あいあい

1	フリーダム	旭形信一	関屋清一朗	黒田清治	伊藤智子		
2	大分県警テニスクラブ	後藤和弥	古賀里佳子	渡辺三千代	阿部岳史	坪西嘉彦	
3	はっぴいえんど	古長弘	古長奈緒美	宇都宮浩志	森田優香	竹本浩之	
4	ゴレンジャー	阿部信也	中浦啓太	佐藤重信	狭間啓子	坂井栄美	
5	チーム軟式ぷらす1	工藤聡一郎	佐藤正規	濱田真悠子	阿部壯政	松尾悠平	山根裕樹
6	Team Nakamura of OEC	中村孝行	緒方謙一	西角幸恵	財津志帆	川野博司	
7	シエスタA	原山俊一	江川唯	大塚隆史	藤下夏紀	井元光秀	
8	CRTC-B	石丸一喜	宗像幸村	三浦哲也	大塚沙季		
9	JXTG大分テニス班（チームエネオス）	佐藤啓市	岡部珠美	穴水智紘	有田和翔	野上寛人	村上憲三
10	シエスタB	平井寛人	岩坂茉穂	水嶋孝介	大野光基	糸永久美子	野中咲与子
11	Hamy's	河野啓哉	後藤賀彦	中村慎吾	野田彩加	中野真帆	
12	F　with MATAGI	衞藤芳郎	橋爪貴広	橋本聡子	坂梨裕紀	斉藤貴紀	
13	神の手ゴットハンド	神昌紀	吉藤準一	安達佳輝	伊東浩行	石川和美	吉藤弘美
14	桃白白（タオパイパイ）	森本千奈美	阿部敏和	小畑大	森田武士	小田精政	
15	励みの会	森田和也	甲斐貴則	山口昇子	尾分麻衣	篠原綾	
16	チームアペイロ初陣	渋谷透	佐藤正直	仲川正文	佐藤貴子	児玉美佳	廣末はすな
17	DUNK7	宇都宮彩香	森永規馨	玉井雅也	赤嶺圭斗	森賢司	柳谷颯輝
18	バババヤリーズズズ	今村朋博	今村奈美	姫野義昭	伊藤清博	長野昌子	
19	KTC	唐澤真也	佐藤友昭	濱田達也	中田萌	紙漉直人	尾崎勇気
20	CRTC-A	三宮庸義	高柳元寿	石丸のり子	後藤真弓		
21	LFD	春山潤一	内山智之	井上友香	良永理恵	吉岡順子	藤川柳子
22	East Turf	松田聡	前田英城	前田明美	渡邊善則		
23	麻雀牌	薬師寺陽子	塩田秀幸	小野俊彦	土田海琉		
24	JXTG大分テニス班（チームエネゴリ）	大石雅士	佐藤哲也	久保浩一	安部晃三	高橋千春	奥野雄太郎